Laser Blade XS

Design iGuzzini **iGuzzini**

Última actualización de la información: Octubre 2024

Configuraciones productos: Q880
Q880: LB XS de superficie lineal HC - 5 cámaras - Flood beam- controlador remoto

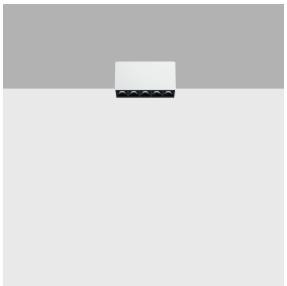

Código producto
Q880: LB XS de superficie lineal HC - 5 cámaras - Flood beam- controlador remoto

Descripción
Luminaria para instalación en techo de 5 elementos ópticos para lámparas LED - ópticas fijas con reflectores Opti-Beam de alta definición en material termoplástico metalizado. Pese a las dimensiones mínimas del producto, la tecnología patentada del sistema óptico garantiza un flujo eficaz y un elevado confort visual con deslumbramiento controlado. Cuerpo principal y grupo técnico de disipación en aluminio extruido - placa de fijación de acero perfilado. Alimentador no incluido, disponible con codificación separada.

Instalación
En techo con placa de fijación a la superficie (tornillos y tacos no incluidos) - sistema de bloqueo exterior.

Colores	Peso (Kg)
Blanco (01) | Negro/Negro (43) | Blanco/Negro (47) | Blanco/Oro (41)* | Negro/oro (44)* | Blanco / cromo bruñido (E7)* | Negro/cromo bruñido (F1)*	0.15

* Colores a petición

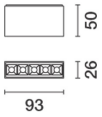

Montaje
en el techo

Equipo
Cables incluidos de serie con bornes y acoplamiento rápido para conexión a la línea de alimentación.

Se conforma con EN60598-1 y regulaciones pertinentes

IP20

Datos técnicos

lm de sistema:	739	CRI (mínimo):	90
W de sistema:	10	Temperatura de color [K]:	2700
lm de la fuente:	890	MacAdam Step:	2
W de la fuente:	10	Life time (vida útil) LED 1:	> 50,000h - L80 - B10 (Ta 25°C)
Eficiencia luminosa (lm/W, valor del sistema):	73.9	Código de lámpara:	LED
lm en modo emergencia:	-	Número de lámparas por grupo óptico:	1
Flujo total de emisión en un ángulo de 90º o superior [Lm]:	0	Código ZVEI:	LED
Light Output Ratio (L.O.R.) [%]:	83	Número de grupos ópticos:	1
Ángulo de apertura del haz de luz [°]:	43°	Corriente LED [mA]:	700

Polar

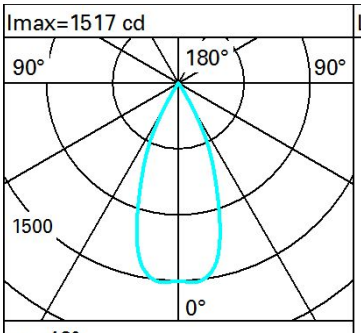

Lux

h	d	Em	Emax
1	0.8	1235	1506
2	1.5	309	377
3	2.3	137	167
4	3.1	77	94

Isolux

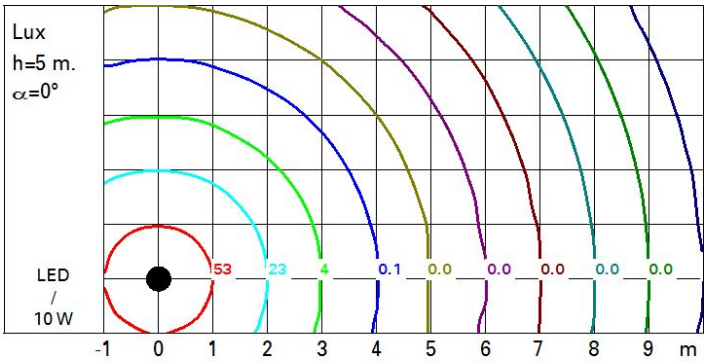

Diagrama UGR

Corrected UGR values (at 890 lm bare lamp luminous flux)

Riflect.:											
ceil/cav		0.70	0.70	0.50	0.50	0.30	0.70	0.70	0.50	0.50	0.30
walls		0.50	0.30	0.50	0.30	0.30	0.50	0.30	0.50	0.30	0.30
work pl.		0.20	0.20	0.20	0.20	0.20	0.20	0.20	0.20	0.20	0.20
Room dim		viewed crosswise					viewed endwise				
x	y										
2H	2H	7.1	7.6	7.4	7.8	8.1	7.1	7.6	7.4	7.8	8.1
	3H	7.0	7.5	7.3	7.7	8.0	7.0	7.4	7.3	7.7	8.0
	4H	6.9	7.4	7.3	7.6	7.9	6.9	7.4	7.3	7.6	7.9
	6H	6.9	7.2	7.2	7.6	7.9	6.9	7.2	7.2	7.6	7.9
	8H	6.8	7.2	7.2	7.5	7.9	6.8	7.2	7.2	7.5	7.9
	12H	6.8	7.2	7.2	7.5	7.8	6.8	7.1	7.2	7.5	7.8
4H	2H	6.9	7.4	7.3	7.6	7.9	6.9	7.4	7.3	7.6	7.9
	3H	6.8	7.1	7.2	7.5	7.8	6.8	7.1	7.2	7.5	7.8
	4H	6.7	7.0	7.1	7.4	7.8	6.7	7.0	7.1	7.4	7.8
	6H	6.6	6.9	7.0	7.3	7.7	6.6	6.9	7.0	7.3	7.7
	8H	6.6	6.8	7.0	7.2	7.7	6.6	6.8	7.0	7.2	7.7
	12H	6.5	6.8	7.0	7.2	7.6	6.5	6.7	7.0	7.2	7.6
8H	4H	6.6	6.8	7.0	7.2	7.7	6.6	6.8	7.0	7.2	7.7
	6H	6.5	6.7	7.0	7.1	7.6	6.5	6.7	7.0	7.1	7.6
	8H	6.4	6.6	6.9	7.1	7.6	6.4	6.6	6.9	7.1	7.6
	12H	6.4	6.6	6.9	7.0	7.6	6.4	6.5	6.9	7.0	7.5
12H	4H	6.5	6.7	7.0	7.2	7.6	6.5	6.8	7.0	7.2	7.6
	6H	6.4	6.6	6.9	7.1	7.6	6.4	6.6	6.9	7.1	7.6
	8H	6.4	6.5	6.9	7.0	7.5	6.4	6.6	6.9	7.0	7.6

Variations with the observer position at spacing:

S =	1.0H	7.0 / -14.5	7.0 / -14.5
	1.5H	9.8 / -14.7	9.8 / -14.7
	2.0H	11.8 / -14.8	11.8 / -14.8