Palco Encastré / en saillie

Design Artec Studio | **iGuzzini**

Dernière mise à jour des informations: Octobre 2024

Configuration du produit: QX15
QX15: Palco encastrable simple Ø37 - spot - driver distant

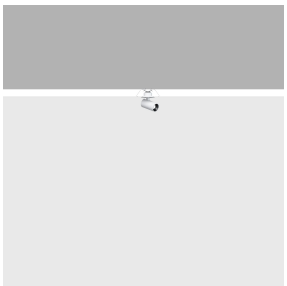

Référence produit
QX15: Palco encastrable simple Ø37 - spot - driver distant

Description technique
Projecteur orientable miniaturisé pour installation encastrée. Corps du projecteur avec système de dissipation en aluminium moulé sous pression - groupe de rotation en fonte de zamak - patère pour encastrement en aluminium tourné - ressorts de fixation en fil d'acier. Grâce à ses articulations, le projecteur tourne à 360° et s'incline de 90°. Le groupe optique en position reculée garantit un confort visuel élevé avec lentille à haute définition en matière thermoplastique. Transformateur non compris, à commander séparément.

Installation
Patère encastrable avec butée de surface - ressorts de blocage en fil d'acier pour faux-plafonds de 1 à 25 mm - orifice de préparation Ø36 mm.

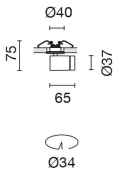

Coloris
Blanc (01) | Noir (04)

Poids (Kg)
0.12

Montage
encastré mural|encastré au plafond

Câblage
Câbles en sortie pour branchements à la ligne d'alimentation.

Remarque
Accessoires techniques et anti-éblouissement disponibles.

Conforme à la norme EN60598-1 et à la règlementation en vigueur (o 'à la règlementation relative')

III IP20 CE

Données techniques

Im du système:	504	IRC (minimum):	90
W du système:	8.1	Température de couleur [K]:	4000
Im source:	840	MacAdam Step:	2
W source:	8.1	Durée de vie LED 1:	> 50,000h - L90 - B10 (Ta 25°C)
Efficacité lumineuse (lm/W, valeurs du système):	62.2	Code Lampe:	LED
Im en mode secours:	-	Nombre de lampes par groupe optique:	1
Flux total émis à un angle de 90° ou plus [Lm]:	0	Code ZVEI:	LED
Light Output Ratio (L.O.R.) [%]:	60	Nombre de groupes optiques:	1
Angle d'ouverture [°]:	16°	LED Courant [mA]:	650

Polaire

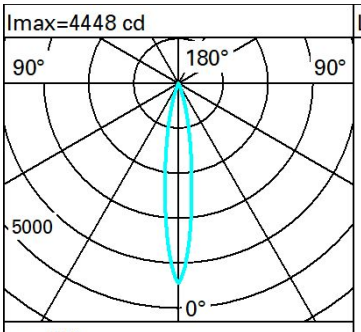

Lux

h	d	Em	Emax
2	0.6	830	1112
4	1.1	207	278
6	1.7	92	124
8	2.2	52	69