INS-824-R1

iGuzzini

TYPHA UL

BASE MOUNTED

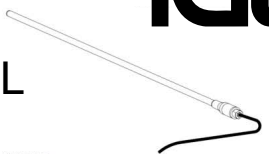

WARNING:

THE SAFETY OF THIS FIXTURE IS GUARANTEED ONLY IF YOU COMPLY WITH THESE INSTRUCTIONS; REMEMBER TO CONSERVE IN A SAFE PLACE.

ATTENTION:

LA SECURITE DE L'APPAREIL N'EST GARANTIE QU'EN CAS D'UTILISATION CORRECTE DES INSTRUCTIONS SUIVANTES; IL FAUT PAR CONSEQUENT LES CONSERVER.

ATENCION:

LA SEGURIDAD DEL APARATO SE GARANTIZA SOLO CUMPLIENDO CUIDADOSAMENTE LAS SIGUIENTES INSTRUCCIONES; POR ELLO, ES NECESARIO CONSERVARLAS

ATTENZIONE:

LA SICUREZZA DELL'APPARECCHIO E' GARANTITA SOLO CON L'USO APPROPRIA TO DELLE SEGUENTI ISTRUZIONI; PERTANTO E'NECESSARIO CONSERVARLE.

EN INSTALL IN ACCORDANCE WITH NATIONAL ELECTRIC CODE, LOCAL AND FEDERAL CODE SPECIFICATION.

FR VEUILLEZ INSTALLER CE PRODUIT EN CONFORMITÉ AVEC LE CODE ÉLECTRIQUE NATIONAL ET LES SPÉCIFICATIONS DU CODE LOCAL ET FÉDÉRAL.

ES INSTALAR EL PRODUCTO RESPENTANDO LAS NORMAS ELÉCTRICAS NACIONALES Y LAS ESPECIFICACIONES DE LAS NORMAS LOCALES Y FEDERALES.

IT SI PREGA DI INSTALLARE QUESTO CONFORMITÀ CON IL NATIONAL ELECTRICAL CODE E LE SPECIFICHE DEL CODICE LOCALE E FEDERALE.

EN N.B.: WHEN INSTALLING THE SYSTEM, STRICTLY COMPLY WITH ALL REGULATIONS ON INSTALLATION IN FORCE.

FR N.B.: LORS DE L'INSTALLATION DU SYSTÈME VEUILLER RESPECTER RIGOUREUSEMENT LES NORMES EN VIGUEUR EN LA MATIÈRE.

ES N.B.: DURANTE LA INSTALACIÒN DEL SISTEMA RESPECTAR E SCRUPULOSAMENTE LAS NORMAS DE INSTALACIÒN VIGENTES.

IT N.B.: DURANTE L'INSTALLAZIONE DEL SISTEMA RISPETTARE SCRUPOLOSAMENTE LE NORME IMPIANTISTICHE VIGENTI.

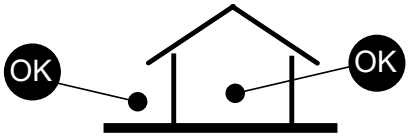

EN Installable on floor or ceiling.
FR Installable au sol ou au plafond.
ES Instalable en el suelo o en el techo.
IT Installabile a pavimento o a soffitto.

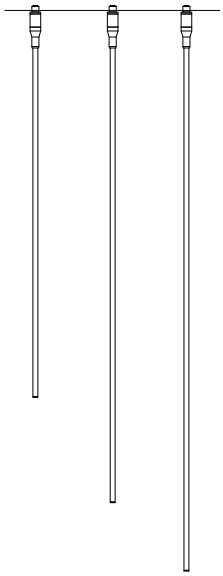

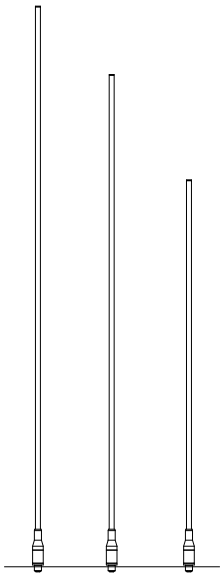

A fixture requires 3.2V, 500mA.
Use an appropriate driver based on the number of fixtures installed.
Multiple fixture must be connected in series.

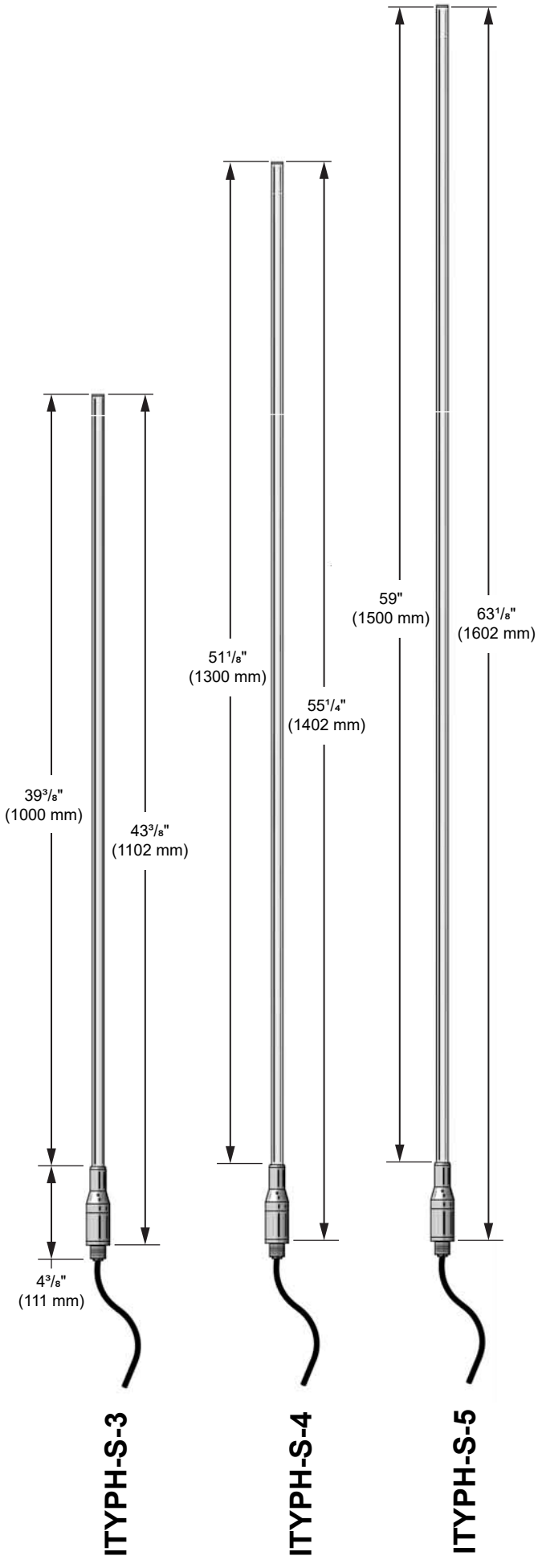

1 DRAINAGE

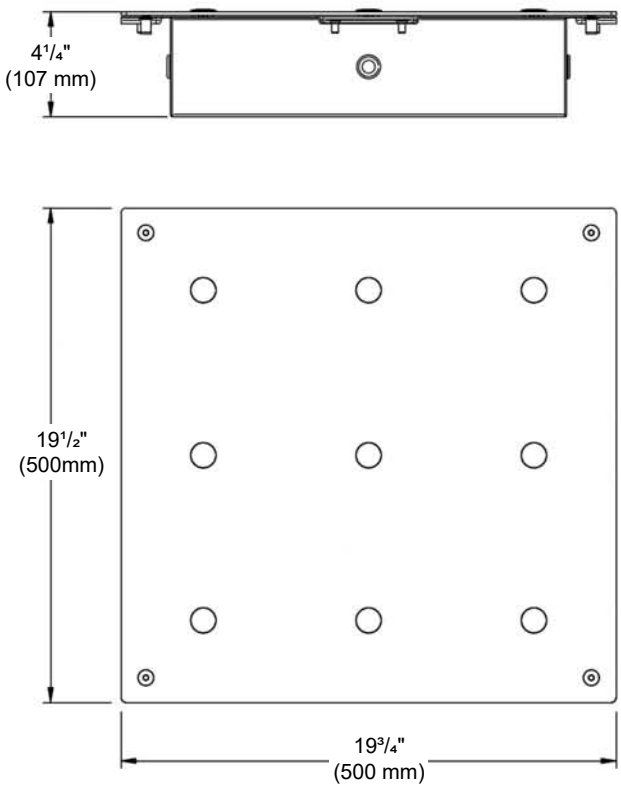

EN Prepare an adequate hole, leaving 12" (300 mm) of pit gravel on the bottom for drainage.

FR Préparer un creux approprié en laissant 12" (300 mm) de gravier au fond du trou pour le drainage.

ES Predisponer un heuco adecuado, dejando al fondo 12" (300 mm) con cascos para drenaje.

IT Prepare un adeguato scavo lasciando sul fondo 12" (300 mm) di ghiaia di drenaggio.

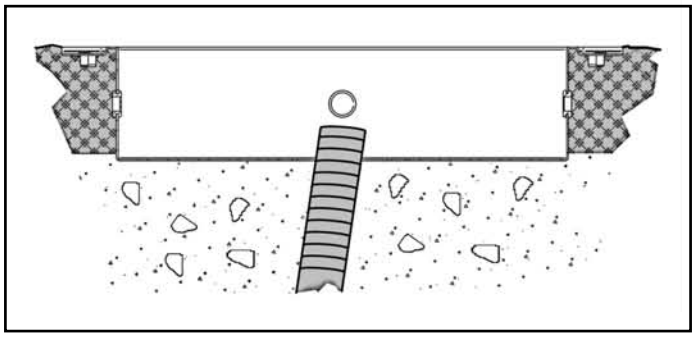

2 INSTALLATION ON CONCRETE OR PAVEMENT SURFACE

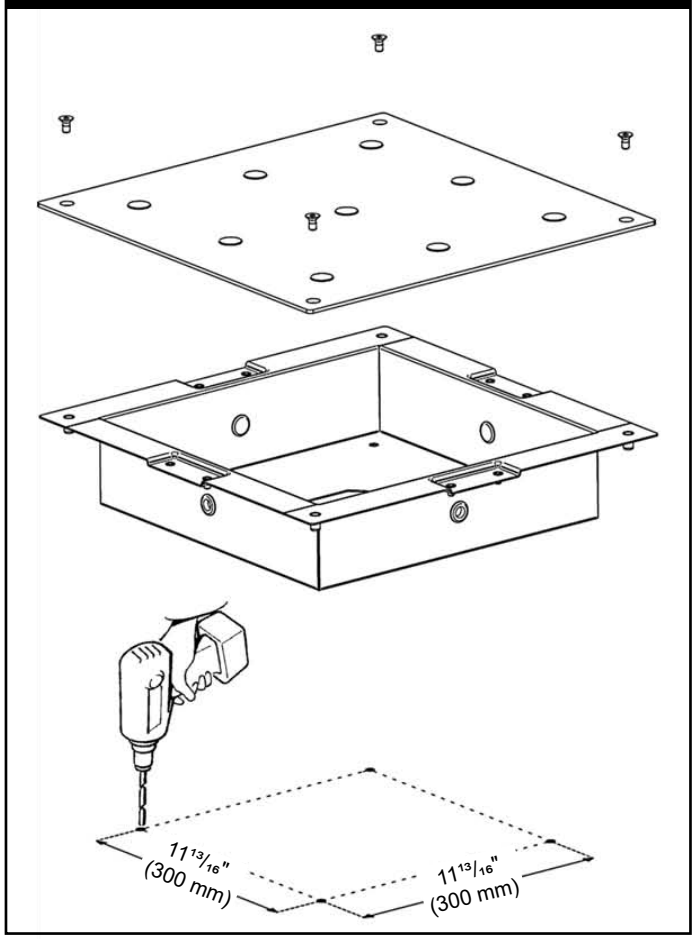

3

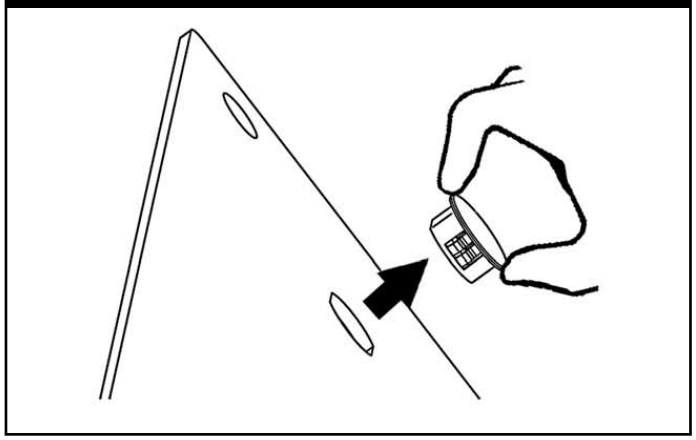

4

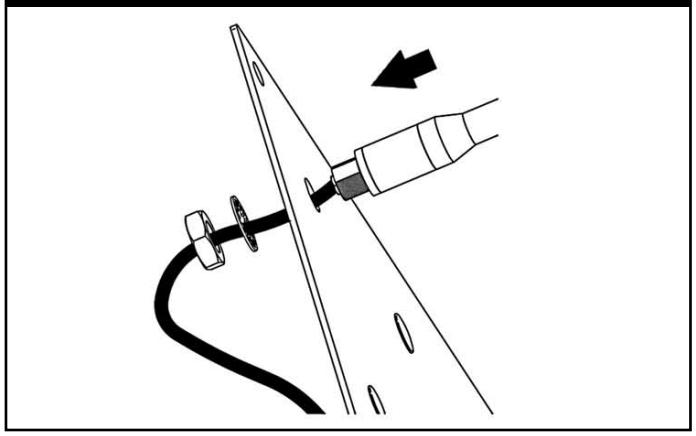

5 REQUIREMENT 1.6W PER FIXTURE, 500mA

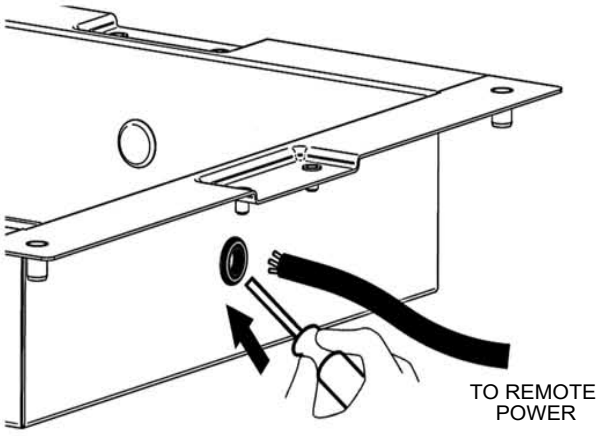

6 MULTIPLE BASE FIXATION

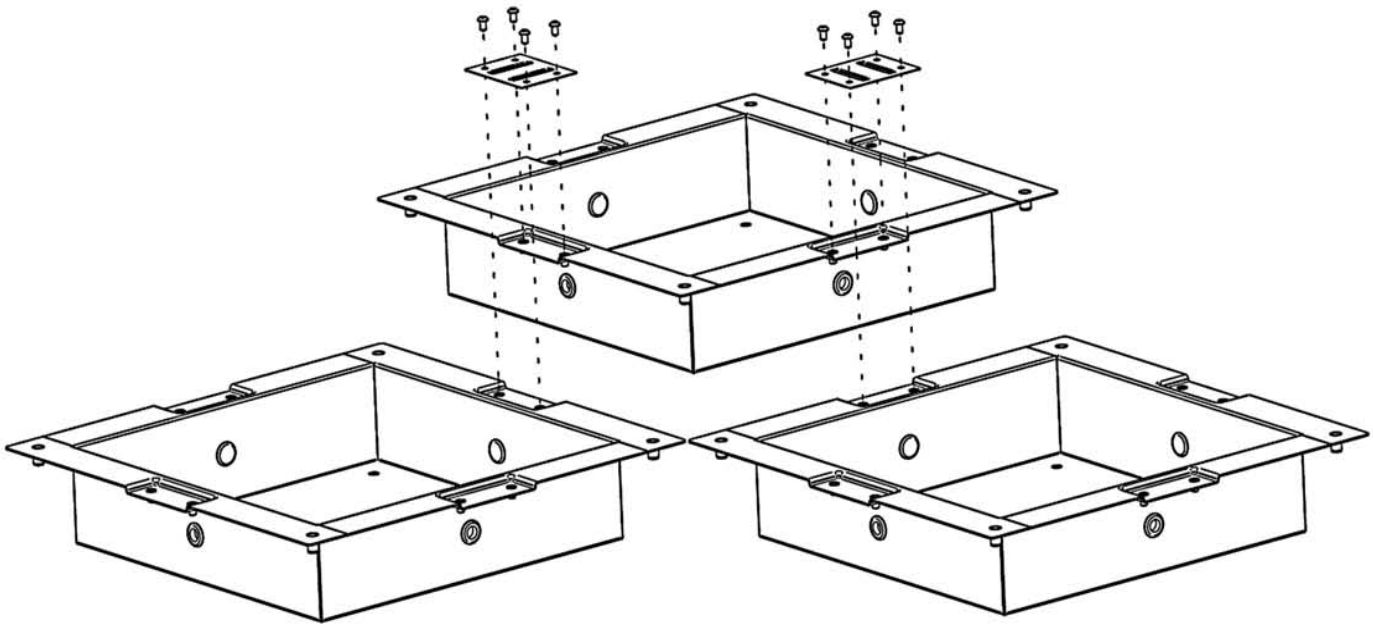

INSTALLATION ON ALTERNATE SURFACE

Typha can also be mounted into any hard material up to 3/16" (5mm) thick. All stainless steel hardware included.

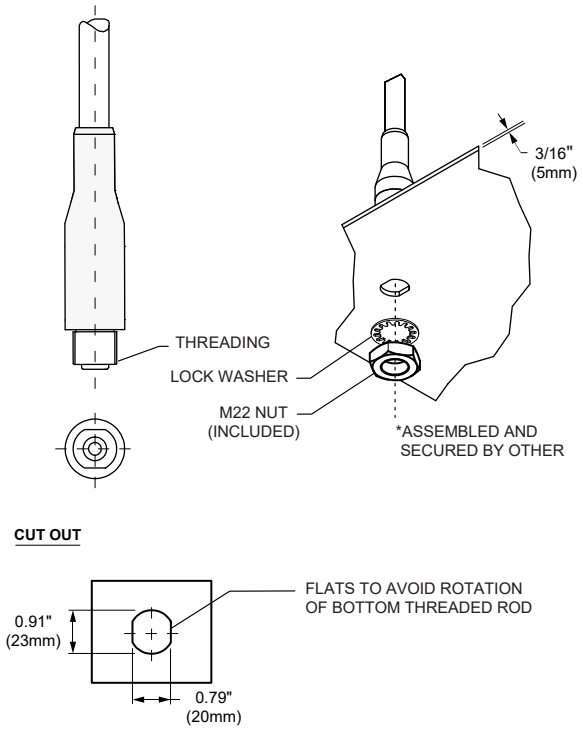

EN For information on LED replacement please contact IGuzzini.

FR Pour procéder au remplacement de la LED, adressez-vous à la société iGuzzini.

ES Para sustituir el LED llame a la empresa IGuzzini.

IT Per la sostituzione del LED contattare l'azienda iGuzzini.

EN Should the glass break, the product cannot be used and you should contact the manufacturer for its replacement.

FR En cas d'endommagement de l'écran de protection le produit ne peut pas être utilisé, contactez le fabricant pour le remplacement.

ES No utilizar el producto en caso del vidrio y contactar el fabricante para la sustitución.

IT In caso di rottura del vetro il prodotto non puo essera utilizzato, contattare il costruttore per la sua sostituzione..

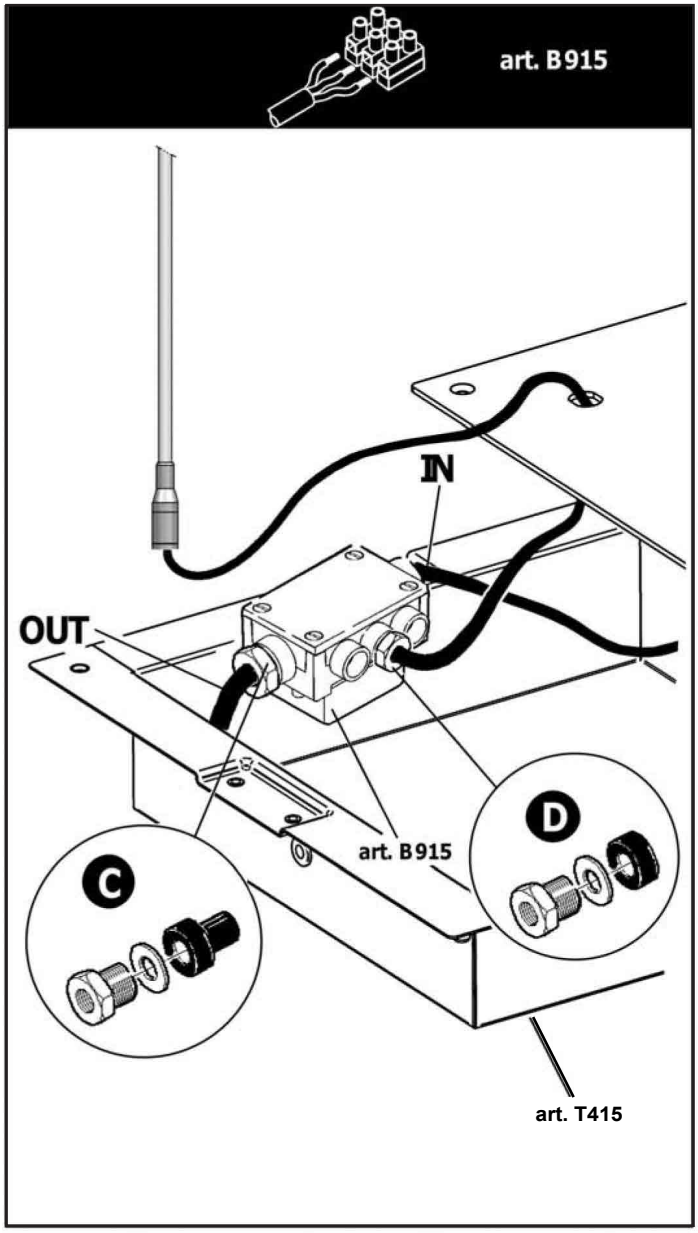

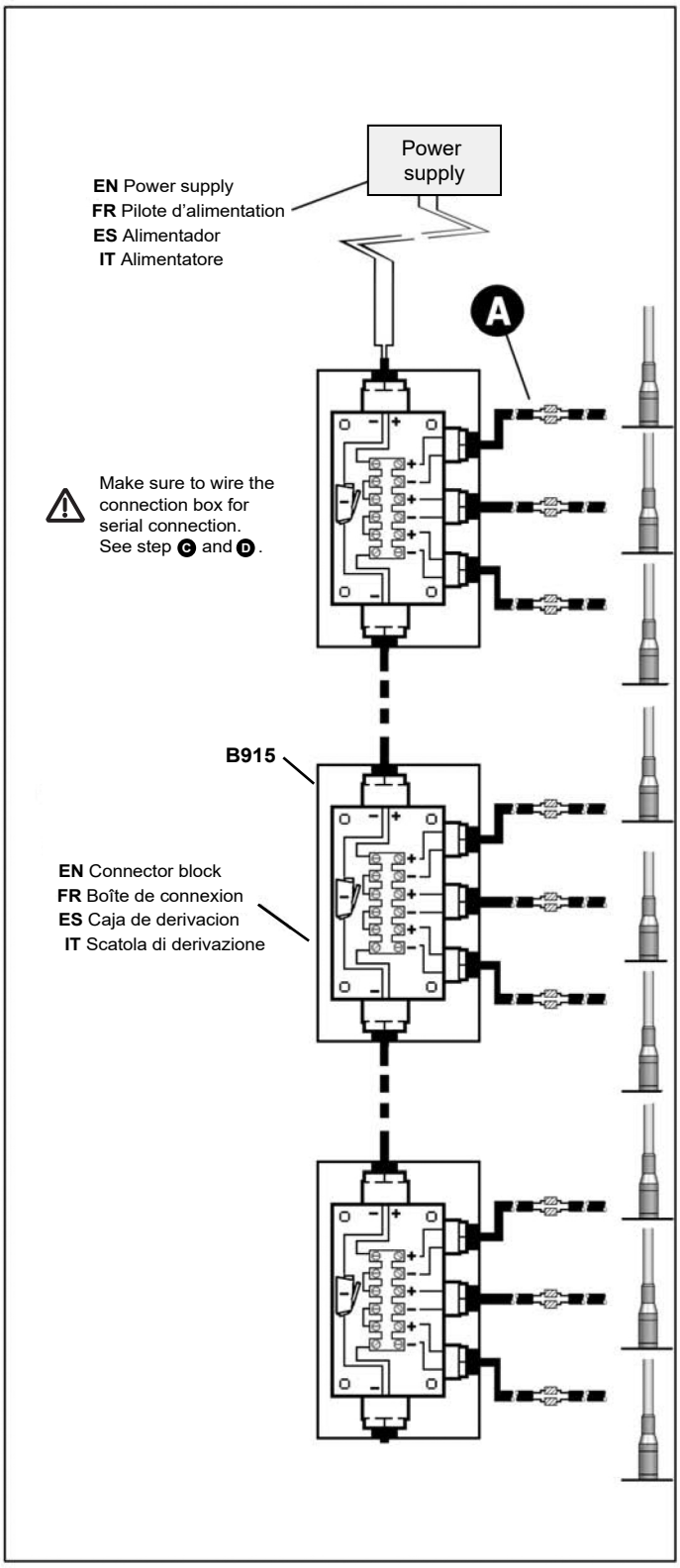

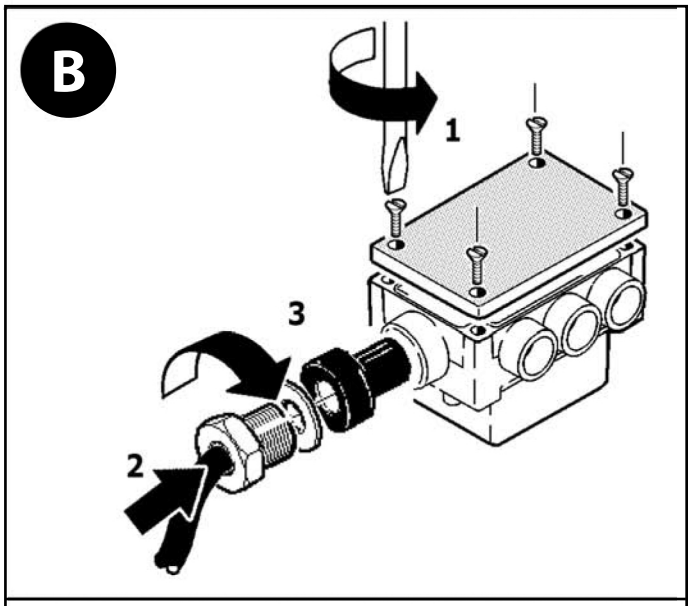

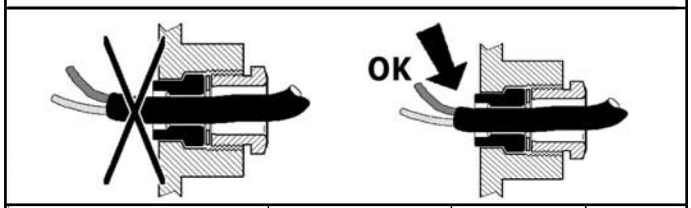

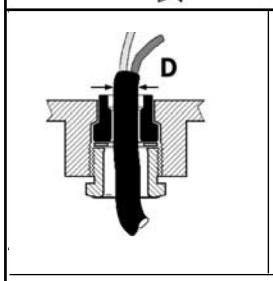

D in (mm)	Ø in (mm)
5/16" to 3/8" (8.0÷10.0)	5/16" (8.5)
3/8" to 1/2" (10.0 to 12.5)	7/16" (11)
1/2" to 9/16" (12.5 to 14.5)	9/16" (13.5)
9/16" to 5/8" (14.5 to 16.0)	5/8" (15.5)

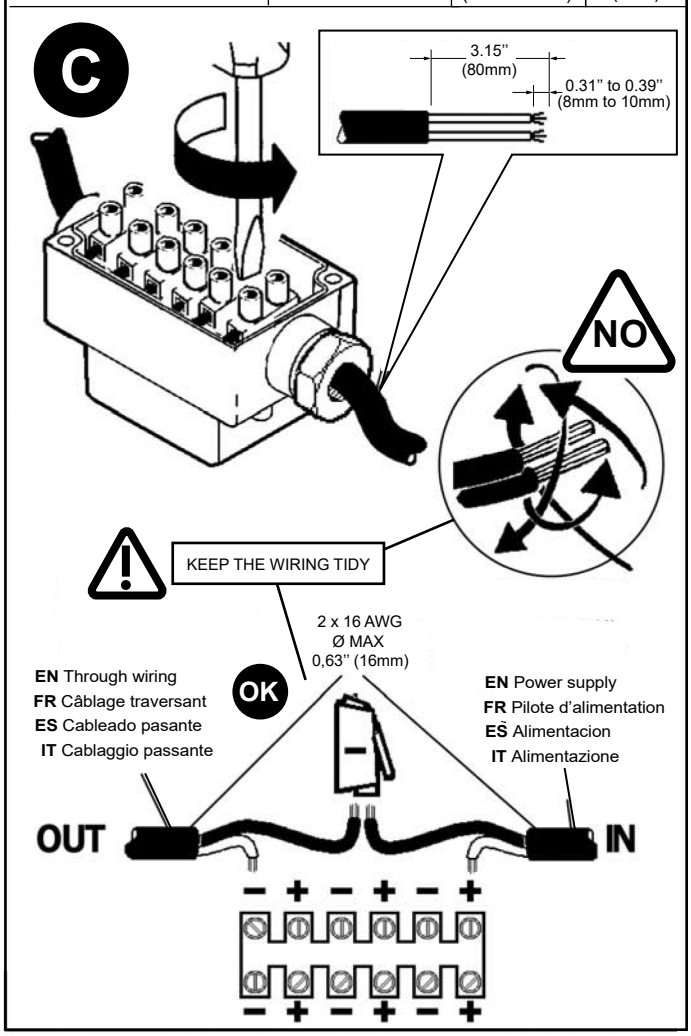

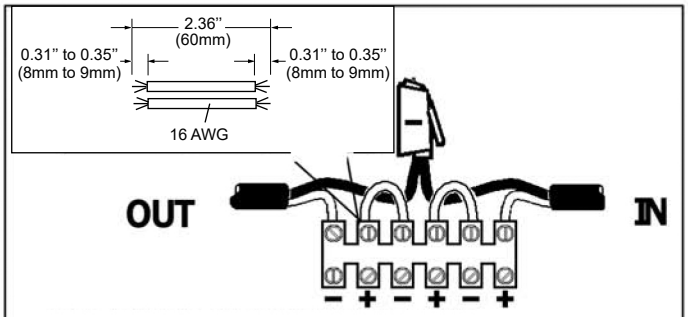

EN Manually check the tightness of the cables in the terminal block
FR Vérifier manuellement le serrage des câbles dans la borne de raccordement
ES Comprobar manualmente el apriete de los cables en el terminal de conexión.
IT Verificare manualmente la serratura dei cavi nella morsettiera

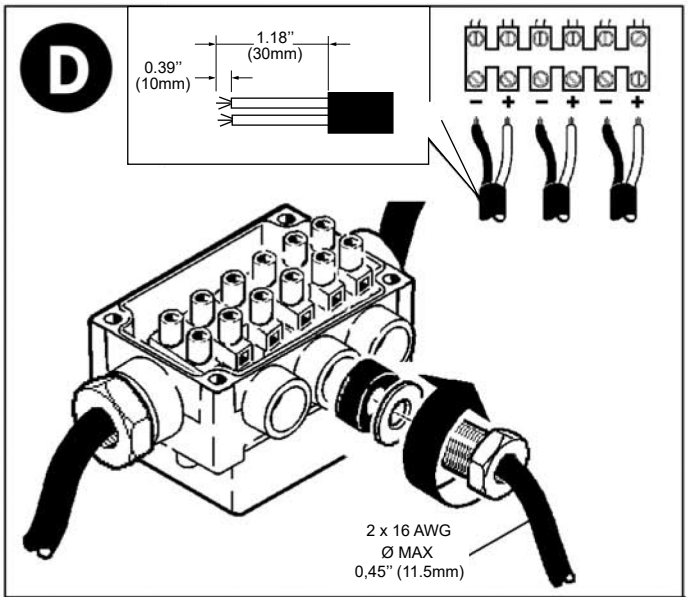

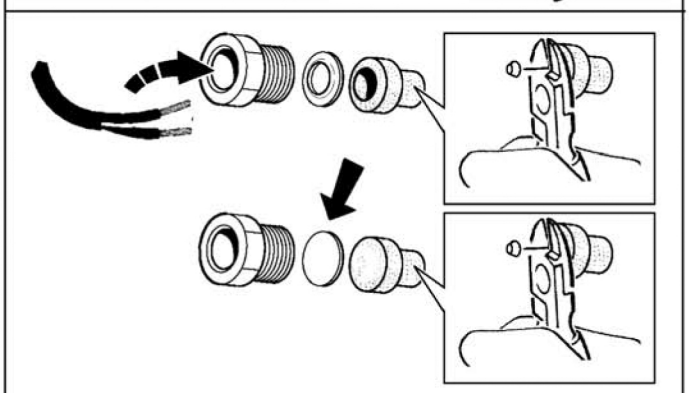

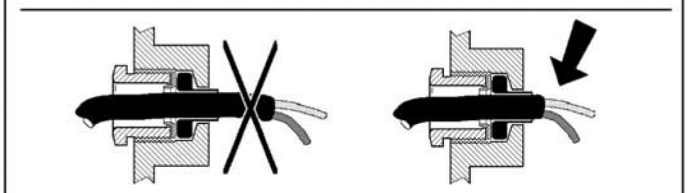

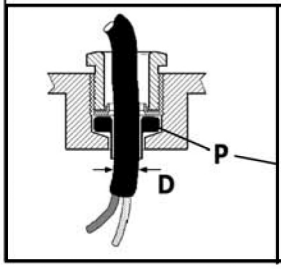

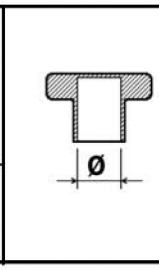

D in (mm)	P Ø in (mm)
1/4" to 3/8" (6.5 to 9.0)	5/16" (8.0)
3/8" to 7/16" (9.0 to 11)	7/16" (10.5)

CONNECTION DIAGRAM

EN Make the connection in series.
FR Faire la connection en série.
ES Hacer la conexión en serie.
IT Fare la connessione in serie.

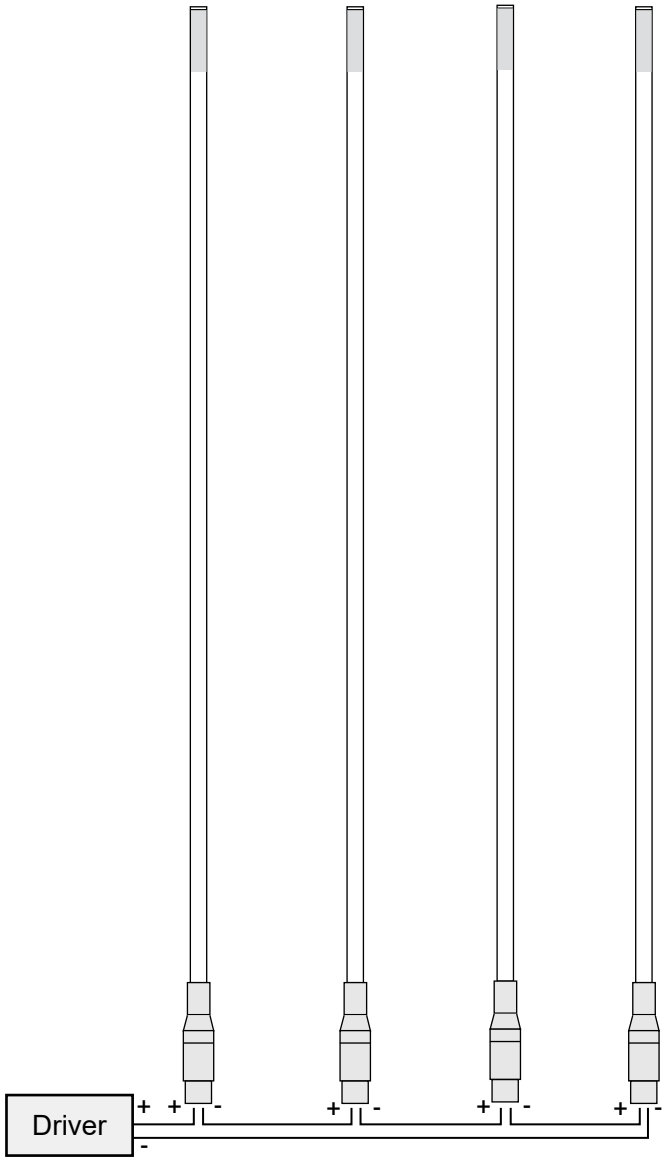

iGuzzini North America

9320 Boul.St-Laurent
suite 100, Montréal (Québec)
Canada H2N 1N7
P.: 514.523.1337
F.: 514.525.6107
www.iguzzini.com/us
CG - 24.04.2025

Headquarters iGuzzini illuminazione spa
via Mariano Guzzini, 37 - 62019 Recanati Italy