Laser Blade XS

Design iGuzzini **iGuzzini**

Dernière mise à jour des informations: Octobre 2024

Configuration du produit: Q880
Q880: LB XS de plafond linéaire HC - 5 cellules - Flood beam - driver distant

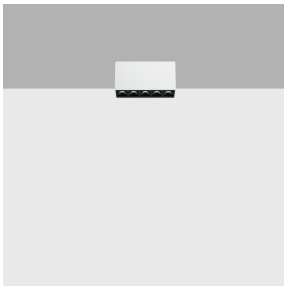

Référence produit
Q880: LB XS de plafond linéaire HC - 5 cellules - Flood beam - driver distant

Description technique
Appareil à installer sur plafond à 5 éléments optiques pour sources LED - optiques fixes avec réflecteurs Opti-Beam à haute définition en matière thermoplastique métallisée. Malgré les dimensions extrêmement réduites du produit, la technologie brevetée du système optique garantit un flux efficace et un confort visuel élevé, à éblouissement contrôlé. Corps principal et groupe technique de dissipation en en aluminium extrudé - plaque de fixation en acier profilé. Transformateur non compris, à commander séparément.

Installation
Sur plafond avec plaque de fixation en surface (vis et chevilles non comprises) - système de blocage extérieur.

Coloris	Poids (Kg)
Blanc (01) | Noir/Noir (43) | Blanc/Noir (47) | Blanc/Or (41)* | Noir/or (44)* | Blanc / chrome bruni (E7)* | Noir/chrome bruni (F1)*	0.15

* Couleurs sur demande

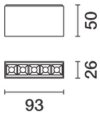

Montage
en saillie au plafond

Câblage
Câbles fournis avec bornes à attache rapide pour branchements à la ligne d'alimentation.

Conforme à la norme EN60598-1 et à la règlementation en vigueur (o 'à la règlementation relative')

IP20

Données techniques

Im du système:	739	IRC (minimum):	90
W du système:	10	Température de couleur [K]:	2700
Im source:	890	MacAdam Step:	2
W source:	10	Durée de vie LED 1:	> 50,000h - L80 - B10 (Ta 25°C)
Efficacité lumineuse (lm/W, valeurs du système):	73.9	Code Lampe:	LED
Im en mode secours:	-	Nombre de lampes par groupe optique:	1
Flux total émis à un angle de 90° ou plus [Lm]:	0	Code ZVEI:	LED
Light Output Ratio (L.O.R.) [%]:	83	Nombre de groupes optiques:	1
Angle d'ouverture [°]:	43°	LED Courant [mA]:	700

Polaire

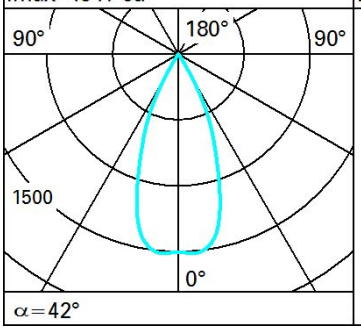

Lux

h	d	Em	Emax
1	0.8	1235	1506
2	1.5	309	377
3	2.3	137	167
4	3.1	77	94

Isolux

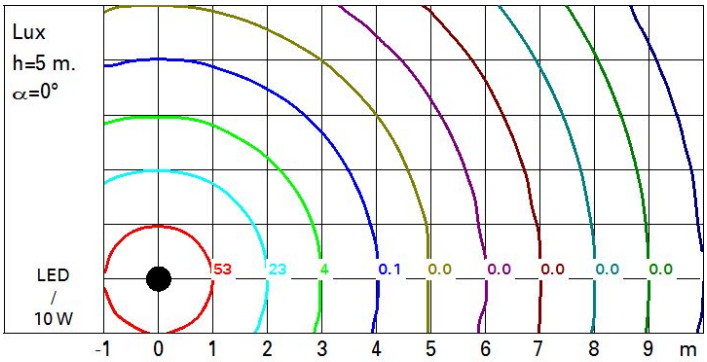

Diagramme UGR

Corrected UGR values (at 890 lm bare lamp luminous flux)

Riflect.:											
ceil/cav		0.70	0.70	0.50	0.50	0.30	0.70	0.70	0.50	0.50	0.30
walls		0.50	0.30	0.50	0.30	0.30	0.50	0.30	0.50	0.30	0.30
work pl.		0.20	0.20	0.20	0.20	0.20	0.20	0.20	0.20	0.20	0.20
Room dim		viewed crosswise					viewed endwise				
x	y										
2H	2H	7.1	7.6	7.4	7.8	8.1	7.1	7.6	7.4	7.8	8.1
	3H	7.0	7.5	7.3	7.7	8.0	7.0	7.4	7.3	7.7	8.0
	4H	6.9	7.4	7.3	7.6	7.9	6.9	7.4	7.3	7.6	7.9
	6H	6.9	7.2	7.2	7.6	7.9	6.9	7.2	7.2	7.6	7.9
	8H	6.8	7.2	7.2	7.5	7.9	6.8	7.2	7.2	7.5	7.9
	12H	6.8	7.2	7.2	7.5	7.8	6.8	7.1	7.2	7.5	7.8
4H	2H	6.9	7.4	7.3	7.6	7.9	6.9	7.4	7.3	7.6	7.9
	3H	6.8	7.1	7.2	7.5	7.8	6.8	7.1	7.2	7.5	7.8
	4H	6.7	7.0	7.1	7.4	7.8	6.7	7.0	7.1	7.4	7.8
	6H	6.6	6.9	7.0	7.3	7.7	6.6	6.9	7.0	7.3	7.7
	8H	6.6	6.8	7.0	7.2	7.7	6.6	6.8	7.0	7.2	7.7
	12H	6.5	6.8	7.0	7.2	7.6	6.5	6.7	7.0	7.2	7.6
8H	4H	6.6	6.8	7.0	7.2	7.7	6.6	6.8	7.0	7.2	7.7
	6H	6.5	6.7	7.0	7.1	7.6	6.5	6.7	7.0	7.1	7.6
	8H	6.4	6.6	6.9	7.1	7.6	6.4	6.6	6.9	7.1	7.6
	12H	6.4	6.6	6.9	7.0	7.6	6.4	6.5	6.9	7.0	7.5
12H	4H	6.5	6.7	7.0	7.2	7.6	6.5	6.8	7.0	7.2	7.6
	6H	6.4	6.6	6.9	7.1	7.6	6.4	6.6	6.9	7.1	7.6
	8H	6.4	6.5	6.9	7.0	7.5	6.4	6.6	6.9	7.0	7.6

Variations with the observer position at spacing:

S =	1.0H	7.0 / -14.5	7.0 / -14.5
	1.5H	9.8 / -14.7	9.8 / -14.7
	2.0H	11.8 / -14.8	11.8 / -14.8