Sipario

Design iGuzzini **iGuzzini**

Dernière mise à jour des informations: Février 2025

Configuration du produit: 247A
247A: Projecteur SIPARIO Ø73 - DALI - Flood - OBReflector -

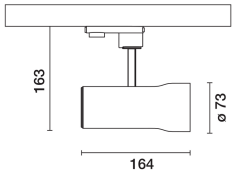

Référence produit
247A: Projecteur SIPARIO Ø73 - DALI - Flood - OBReflector -

Description technique
Projecteur orientable Ø73 avec adaptateur pour installation sur patère ou rail à tension de réseau. Source LED à technologie C.O.B (Chip on board) à haut rendu de couleur -IRC90- tonalité 3500K.
Corps en aluminium moulé sous pression avec bouchon postérieur et anneau frontal en matière thermoplastique (Mass-Balance). Le produit permet d'opérer une rotation de 360° verticalement avec blocage mécanique et une inclinaison de 90° horizontalement. Dissipation de chaleur passive.
Système optique OptiBeam Reflector avec optique Flood. Réflecteur anti-rayures en aluminium P.V.D (physical vapour deposition) fournissant d'excellentes performances en termes de rendement lumineux.
Bloc d'alimentation électronique gradable DALI-2 intégré au corps éclairant.
Projecteur avec système Push&Go conçu pour faciliter et accélérer en sécurité l'accouplement entre produit et accessoire optique. La séparation mécanique permet de décrocher l'accessoire sans le faire tomber. Possibilité d'utilisation de trois accessoires intérieurs et d'un extérieur en même temps. Tous les accessoires intérieurs et extérieurs sont orientables sur 360° par rapport à l'axe longitudinal du projecteur.

Installation
Patère ou rail à tension de réseau.

Coloris
Blanc (01) | Noir mat (V0)

Poids (Kg)
0.64

Montage
fixé à un rail 3 allumages

Conforme à la norme EN60598-1 et à la règlementation en vigueur (o 'à la règlementation relative')

IP20

Données techniques

Im du système:	2027
W du système:	20.6
Im source:	2330
W source:	18
Efficacité lumineuse (lm/W, valeurs du système):	98.4
Im en mode secours:	-
Flux total émis à un angle de 90° ou plus [Lm]:	0
Light Output Ratio (L.O.R.) [%]:	87
Angle d'ouverture [°]:	34°

IRC (minimum):	90
Température de couleur [K]:	3500
MacAdam Step:	2
Durée de vie LED 1:	> 50,000h - L90 - B10 (Ta 25°C)
Code Lampe:	LED
Nombre de lampes par groupe optique:	1
Code ZVEI:	LED
Nombre de groupes optiques:	1
Control:	DALI-2

Polaire

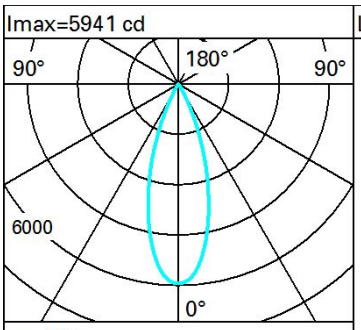

Lux

h	d	Em	Emax
2	1.2	1152	1485
4	2.4	288	371
6	3.7	128	165
8	4.9	72	93

Isolux

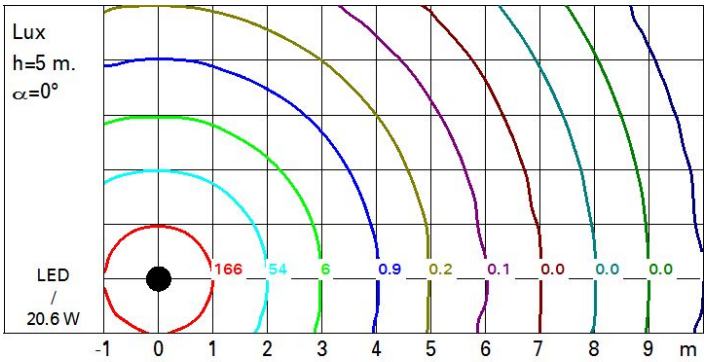

Diagramme UGR

Corrected UGR values (at 2330 lm bare lamp luminous flux)

Riflect.:											
ceil/cav		0.70	0.70	0.50	0.50	0.30	0.70	0.70	0.50	0.50	0.30
walls		0.50	0.30	0.50	0.30	0.30	0.50	0.30	0.50	0.30	0.30
work pl.		0.20	0.20	0.20	0.20	0.20	0.20	0.20	0.20	0.20	0.20
Room dim				viewed					viewed		
x	y			crosswise					endwise		
2H	2H	12.6	13.2	12.9	13.4	13.6	12.6	13.2	12.9	13.4	13.6
	3H	12.5	13.0	12.8	13.3	13.5	12.5	13.0	12.8	13.3	13.5
	4H	12.4	12.9	12.8	13.2	13.5	12.4	12.9	12.8	13.2	13.5
	6H	12.4	12.8	12.7	13.1	13.4	12.4	12.8	12.7	13.1	13.4
	8H	12.3	12.7	12.7	13.0	13.4	12.3	12.7	12.7	13.1	13.4
	12H	12.3	12.7	12.7	13.0	13.4	12.3	12.7	12.7	13.0	13.4
4H	2H	12.4	12.9	12.8	13.2	13.5	12.4	12.9	12.8	13.2	13.5
	3H	12.3	12.7	12.7	13.0	13.4	12.3	12.7	12.7	13.0	13.4
	4H	12.2	12.5	12.6	12.9	13.3	12.2	12.5	12.6	12.9	13.3
	6H	12.1	12.4	12.5	12.8	13.2	12.1	12.4	12.5	12.8	13.2
	8H	12.1	12.3	12.5	12.7	13.2	12.1	12.3	12.5	12.7	13.2
	12H	12.0	12.3	12.5	12.7	13.1	12.0	12.3	12.5	12.7	13.1
8H	4H	12.1	12.3	12.5	12.7	13.2	12.1	12.3	12.5	12.7	13.2
	6H	12.0	12.2	12.4	12.6	13.1	12.0	12.2	12.4	12.6	13.1
	8H	11.9	12.1	12.4	12.6	13.1	11.9	12.1	12.4	12.6	13.1
	12H	11.9	12.0	12.4	12.5	13.0	11.9	12.0	12.4	12.5	13.0
12H	4H	12.0	12.3	12.5	12.7	13.1	12.0	12.3	12.5	12.7	13.1
	6H	11.9	12.1	12.4	12.6	13.1	11.9	12.1	12.4	12.6	13.1
	8H	11.9	12.0	12.4	12.5	13.0	11.9	12.0	12.4	12.5	13.0

Variations with the observer position at spacing:

S =	1.0H	5.9 / -16.2	5.9 / -16.2
	1.5H	8.7 / -22.8	8.7 / -22.8
	2.0H	10.7 / -30.2	10.7 / -30.2