Cestello

Design G. Aulenti - P. Castiglioni | **iGuzzini**

Ultimo aggiornamento delle informazioni: Agosto 2023

Configurazione di prodotto: MH06
MH06: proiettore da binario a 3 vani luminosi - LED dissipazione passiva warm white - alimentazione elettronica integrata - spot

Codice prodotto
MH06: proiettore da binario a 3 vani luminosi - LED dissipazione passiva warm white - alimentazione elettronica integrata - spot
Attenzione! Codice fuori produzione

Descrizione tecnica
Apparecchio multilampada per applicazione su binario trifase a tensione di rete. Sorgenti LED con sistema passivo di dispersione termica. Telaio strutturale realizzato interamente in alluminio; sistema di aggancio a binario con staffe di raccordo al telaio, dotate di articolazioni graduate e blocchi meccanici; adattatore per collegamento al binario separato dalla struttura; snodi cardanici in alluminio pressofuso; orientamenti +/- 45° rispetto agli assi orizzontale e verticale. Gruppi ottici in alluminio pressofuso conformati per assicurare un efficace smaltimento termico che garantisce inalterate nel tempo le prestazioni delle sorgenti luminose. Ottiche di emissione in PMMA; apertura spot. Gruppi di alimentazione elettronici integrati nel vano tecnico della struttura. LED bianchi warm ad alto rendimento.

Installazione
su binario trifase tramite agganci meccanici

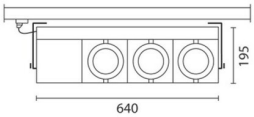

Colore
Grigio (15)

Montaggio
binario trifase

Cablaggio
Collegamento a binario elettrificato tramite adattatore

Note
possibilità di variare l'emissione luminosa aggiungendo le ottiche supplementari opzionali

Soddisfa EN60598-1 e relative note

850°C IP20 CE

Dati tecnici

Im di sistema:	5401.2	Indice di resa cromatica:	80
W di sistema:	72.2	Temperatura colore [K]:	3000
Im di sorgente:	2000	MacAdam Step:	3
W di sorgente:	19	Life Time LED 1:	> 50,000h - L80 - B10 (Ta 25°C)
Efficienza luminosa (lm/W, dati di sistema):	74.8	Perdite dell'alimentatore [W]:	5.1
Im in modalità emergenza:	-	Codice lampada:	LED
Flusso totale emesso a 90° o superiore [Lm]:	0	Numero di lampade per vano ottico:	1
Light Output Ratio (L.O.R.) [%]:	90	Codice ZVEI:	LED
Angolo di apertura [°]:	14°	Numero di vani ottici:	3

Polare

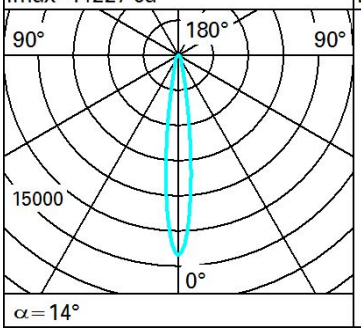

Lux

h	d	Em	Emax
2	0.5	2780	3557
4	1	695	889
6	1.5	309	395
8	2	174	222